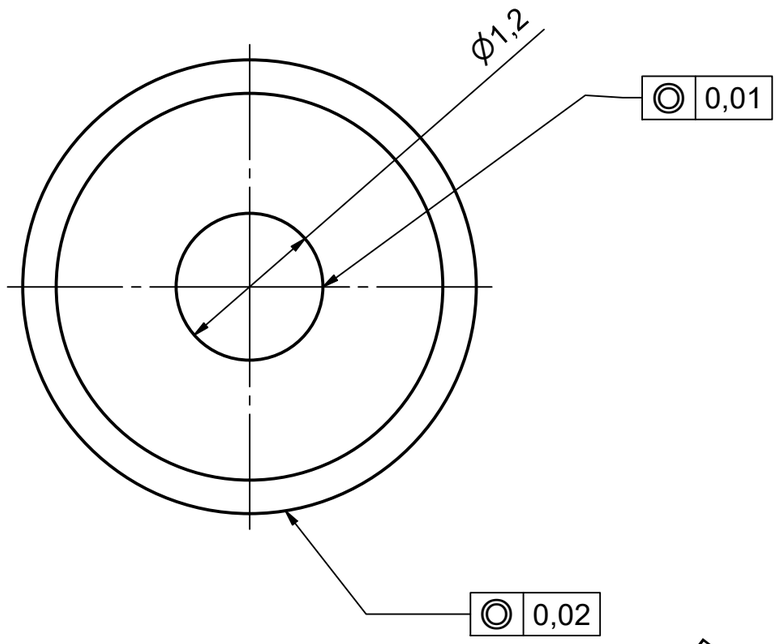

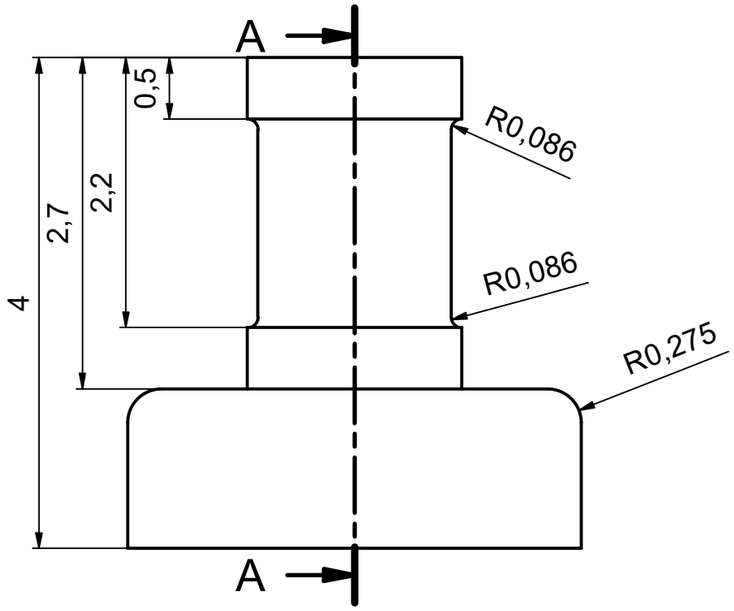

A-A (20 : 1)

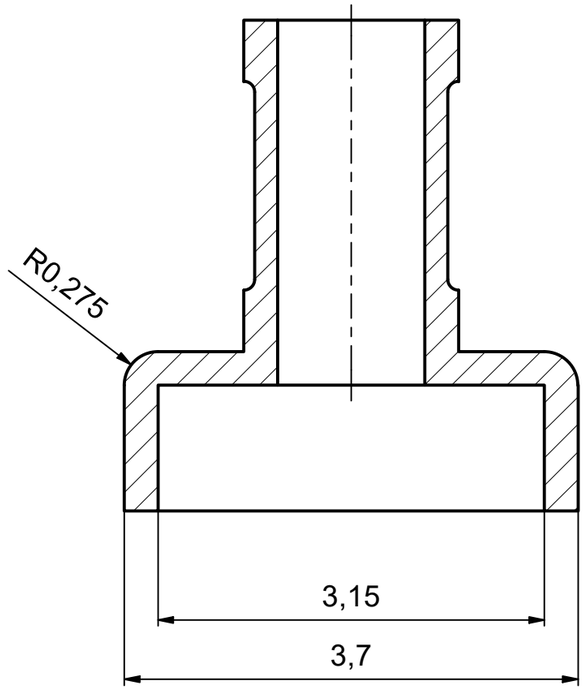

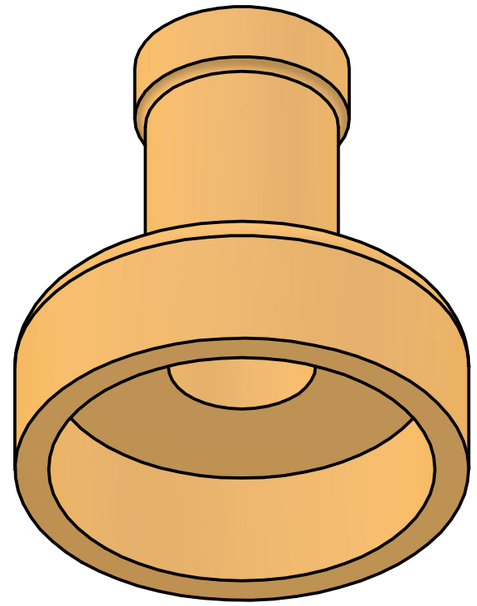

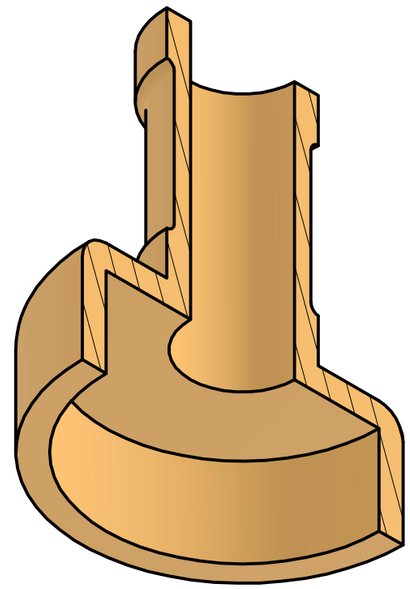

Allgemeintoleranzen / general tolerances Umformen, Zerspanen/ forming, cutting DIN ISO 2768-fH		Werkstoff / material Generisch Gewicht / weight 0,000 kg	Oberflächen nach DIN EN ISO 1302 Reihe 2 / surfaces acc to DIN EN ISO 1302 range 2 = Rz100 = Rz25 = Rz6,3 = Rz1 = beliebig/any	Maßstab/scale 20 : 1
Hochschule für Technik und Wirtschaft Berlin University of Applied Sciences		Name/name / Datum/date konstr. Philf 06.01.2026 gezeichn. AL-Amwi 09.02.2026 freigeg. Art.-Nr	PART-Valve_end-00-DESC in ARBEIT Valve_end-00Z	A3 Blatt/ sheet 1 Blätter/ sheets 1
Dateiname: Valve_end-00Z.idw				